九号儿童电动滑板车

使用说明书

ninebot®九号

目录

1. 安全须知 02
2. 产品清单 04
3. 功能示意图 05
4. 车体组装 07
5. 激活滑板车 08
6. APP 智能功能 09
7. 如何充电 10
8. 骑行前检查 11
9. 学习驾驶 11
10. 安全隐患 注意避免 14
11. 折叠、展开和搬运 19
12. 日常保养和维护 20
13. 基本参数 22
14. 有害物质声明 23
15. 商标与法律声明 23
16. 保修政策 25

使用前请仔细阅读本使用说明书，在了解本产品性能之前，请勿骑行。请妥善保管使用说明书与合格证。

欢迎使用

感谢您选择九号儿童电动滑板车C2 Pro（以下简称为滑板车）！

本滑板车是一款易折叠、易携带的短途代步产品，也是一款时尚的运动娱乐装备。

本款滑板车包含手机APP 交互功能，您可通过APP 联系其他车友。从现在开始，享受您的骑行，并与世界各地的车友互动吧！您也可以在APP中找到灯光设置和启动速度设置等功能，定制发掘滑板车的更多玩法！

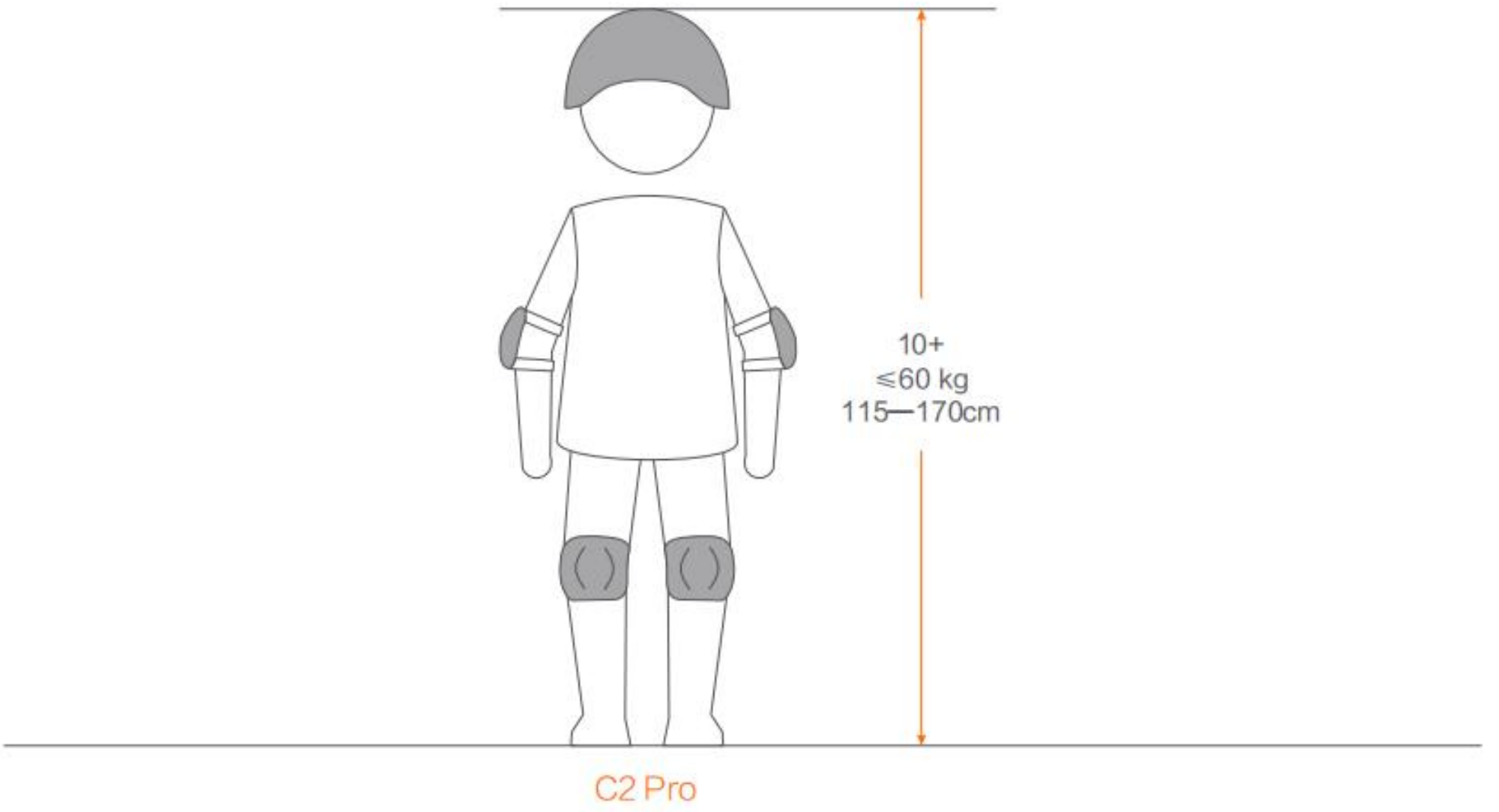

C2 Pro

骑行滑板车时，请全程佩戴头盔、护膝、护肘、护腕等护具，以减小受伤风险。

1.安全须知

❶ 滑板车是一种娱乐性产品。为了确保骑行者安全，骑行者需通过练习掌握骑行技巧。若由于骑行者经验不足或不按本说明书使用而造成任何损伤，九号公司（指纳恩博（北京）科技有限公司及其关联公司）将不承担任何责任。

❷ 使用滑板车时可能因失控、碰撞和跌倒而带来受伤或死亡风险。为了降低风险，使用者及其监护人务必阅读并遵循本说明书中的所有“注意”和“⚠警告”提示。遵循本说明书中的警告和提示，可以降低风险，但无法消除所有风险。请谨慎骑行并了解骑行常识。

❸ 本产品必须由成年人组装、调节且不得被低于10岁的儿童接触到。包装内含塑料袋等物品，请远离未成年人放置，切勿让未成年人接触。未成年人必须在成人直接监护下使用!

❹ 不要将滑板车交给不会操纵的人员使用。请在交给他人使用之前，确保其已知晓本产品的正确用法。您有责任保证新骑行者的安全。请协助他/她学习使用本产品，直到他/她学会基本操作为止。请确保每名新骑行者佩戴头盔和其他护具，未成年人需在其监护人陪同下使用。请在将本产品交与他人时务必将本说明书一并交付。

⚠ 警告

应穿戴防护装备（如头盔、手套、护膝、和护肘）。不得在公共交通道路上使用，否则有可能造成事故，甚至死亡。

骑行环境和路面：

- 滑板车仅适用于平坦的硬质路面，建议在较为封闭的环境（如小区内部、公园、专用场地等）使用。当进入陌生环境时，需保持警惕，并减速慢行。禁止驶入公共道路、机动车道、高速公路。
- 避免在陡坡、颠簸路面、湿滑路面、坑洞、下水道口、楼梯、雪地、水边、火炉附近、花坛、伸缩缝、施工路面、碎片和其他障碍物环境中骑行。未成年人骑行时，监护人应随时观察来往车辆并及时避让，尽量使用户保持较慢的骑行速度，骑行过快容易发生车辆失控、摔伤等事故。
- 请不要在恶劣的天气、能见度低（如夜间）的情况下骑行。无论出于何种原因，请勿在下雪、下雨、路面湿滑、泥泞、结冰的情况下骑行滑板车。这样做可能会使滑板车失去平衡或抓地力，导致跌倒。雨天骑行可能使滑板车进水，导致由于电池潮湿而引发功能损坏、火灾甚至爆炸的风险。如遇水坑，请低速绕行。

骑行时注意事项：

使用者必须遵守以下注意事项，儿童必须在监护人监督下学习和骑行。

- 滑板车只允许一人骑行，严禁超载!
- 骑行时请佩戴头盔及护膝、护肘等护具。请使用质量合格的自行车或滑板车头盔。
- 骑行时需双手紧握车把。不要在车把上悬挂装饰物、重物等物品。
- 骑行时请不要突然加速或减速。请不要以超过滑板车极限的速度行驶。不要在下坡时骑行。
- 骑行时应避免将手脚伸入滚动的车轮中。

● 骑行时请注意观察路面情况，避开障碍物和不易骑行的路面（包括但不限于湿滑地面、疏松沙子、石子地面和冰面）。

● 遇到减速带、坑洼路面等非常路面时，请下车推行。

⚠ 警告

如果滑板车发出异响或报警声，请立即停止使用，并拨打售后服务电话400-607-0001 以获得专业指导意见或维修保养服务。
骑行时请勿双手脱离车把，也勿单手骑行。禁止单脚骑行。骑行时，请勿使用手机或戴耳机。推车行走时请勿按压油门指拨。

骑行者要求：

不宜骑行本滑板车的人员包括：

Ⅰ. 受到酒精或药物影响的人员

Ⅱ. 由于患病而无法从事剧烈体力活动的人员，特别是患有心脏，颈部，背部等疾病的人员

Ⅲ. 无法保持平衡的人员

Ⅳ. 年龄、身高和体重不在规定限制内的人员（请参见“基本参数”）

Ⅴ. 智力水平受限，无法理解滑板车的正确使用以及相关风险的人员

注意：此类滑板车需要很高的技巧，为保证使用者和第三方免受跌伤和碰撞伤害，请谨慎使用。

使用须知：

● 只能使用经过九号公司指定或认可的零件和配件。请勿改造滑板车，否则可能影响运行，导致严重伤害/损坏和保修失效。滑板车内含电器元件，请勿拆卸。

● 请勿在环境温度超过产品运行温度（请参见“基本参数”）的情况下驾驶本滑板车，因为低 / 高温都将导致最大功率受限及产品性能下降。这样做可能发生打滑或跌倒，甚至导致人身伤害或财产损失。

● 请不要让未成年人触碰刹车、折叠机构、挡泥板、车轮等有缝隙的结构。骑行结束后请勿触碰刹车或者轮毂电机，避免由于部件温度升高而造成烫伤。

● 请尽可能将滑板车停放在平坦坚固路面上。建议停放在靠墙处，请勿在繁忙地区停放。如在斜坡上停放，滑板车脚撑必须朝向下坡处，防止倾覆。请勿让滑板车车头冲下，防止脚撑在重力作用下闭合，车辆翻倒。放下脚撑后，请检查车体是否稳定，防止车辆（因滑动、风力或摇晃等）翻倒。

● 为了获得更好的骑行体验，建议定期对产品进行维护（请参见“日常维护与保养”）。

● 在充电前务必阅读本说明书中的充电步骤及注意事项（请参见“如何充电”）。

2.产品清单

整车

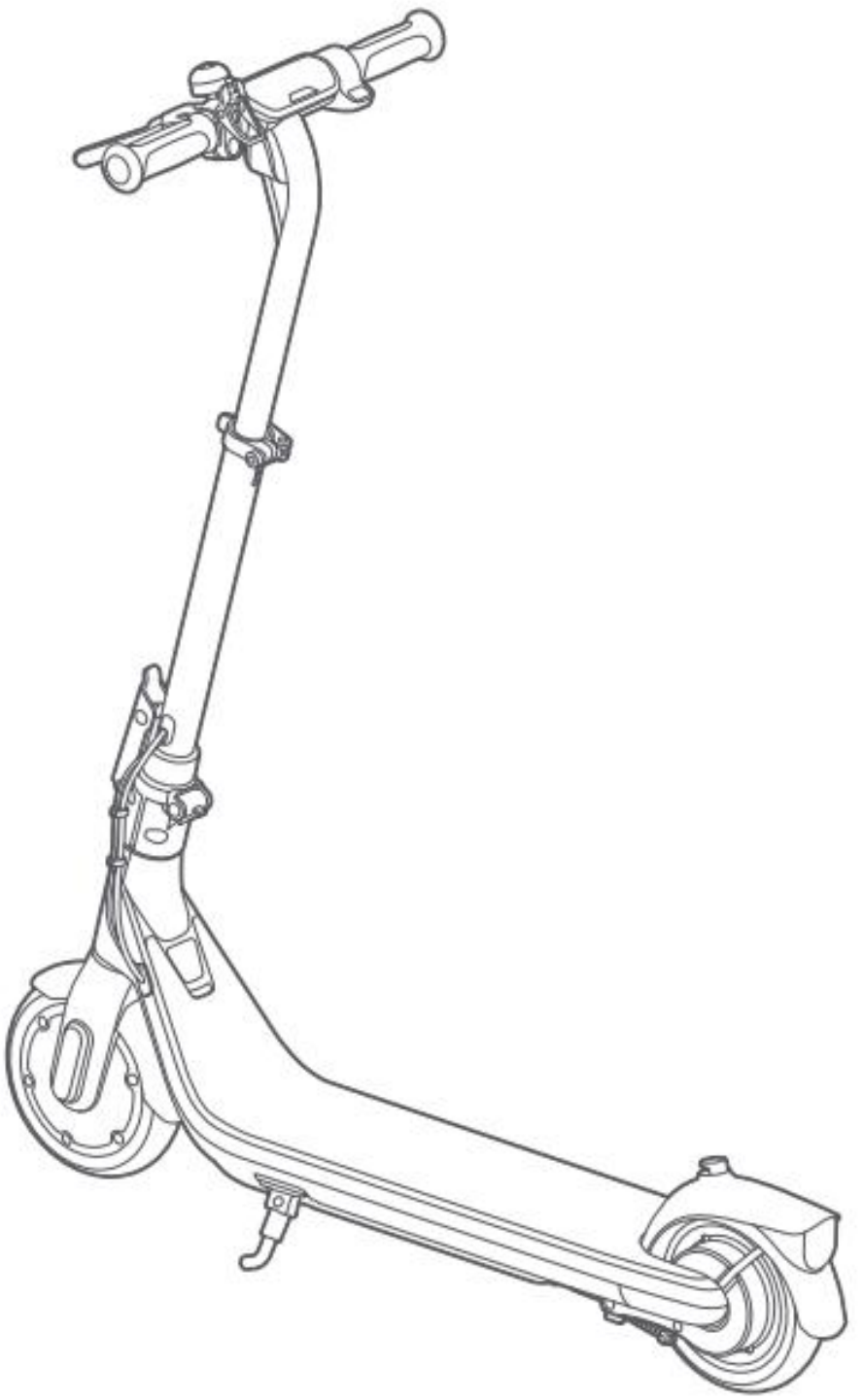

用户资料

使用说明书 ×1



合格证 ×1



配件

充电器 ×1

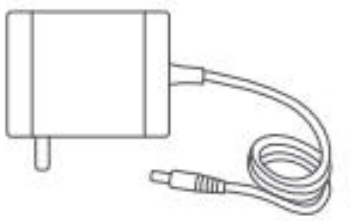

5mm 扳手 ×1

请仔细检查包装箱内物品是否齐全完好，如有缺失或破损请访问九号官方网站 www.ninebot.com或拨打售后服务电话400-607-0001转9 咨询更多问题。

友情提示：因运输过程中需使用包装箱保证产品运输安全，建议您自签收之日起至少保留包装箱 15 天。

3.功能示意图

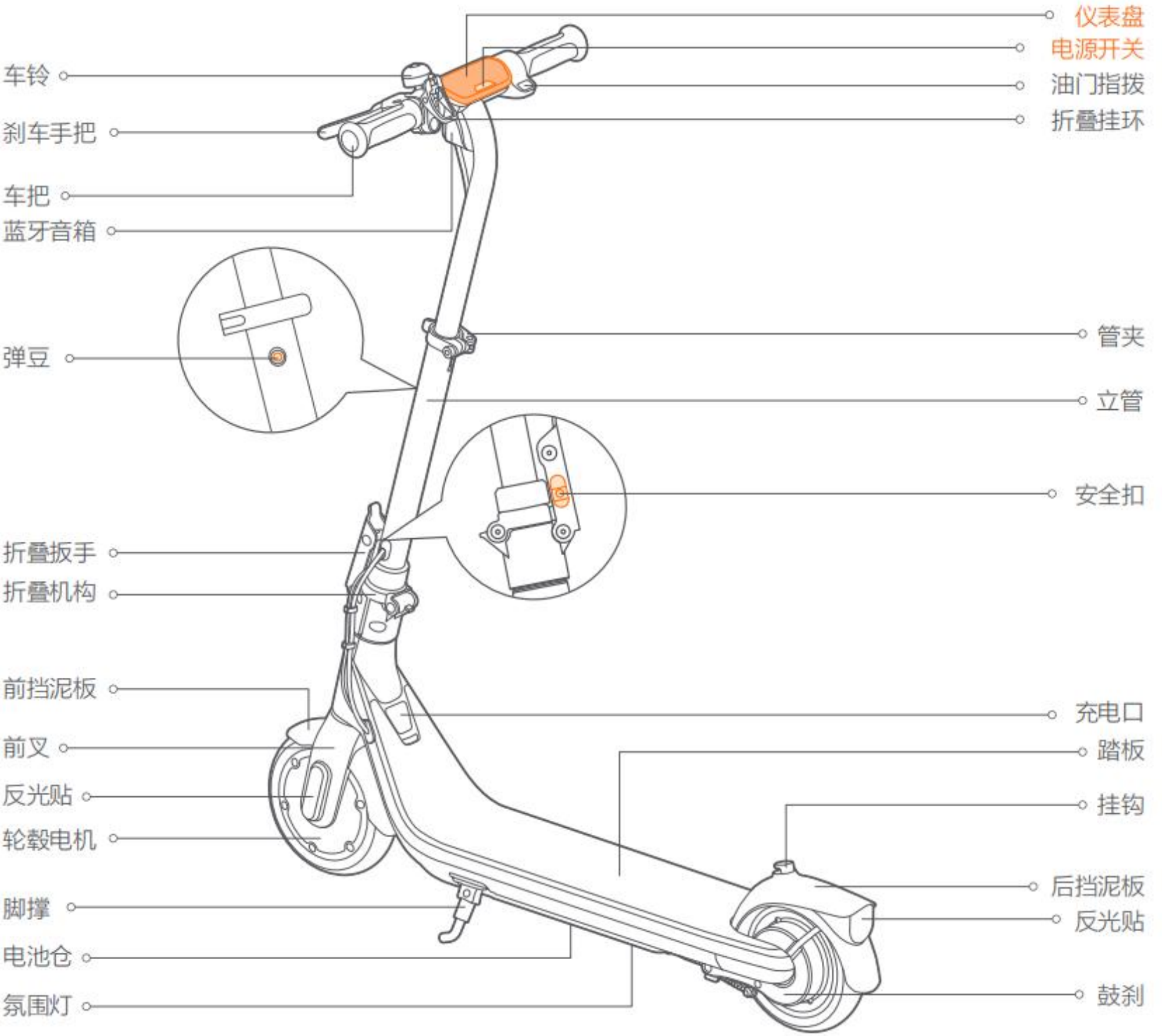
仪表盘
电源开关
油门指拨
折叠挂环
车铃
刹车手把
车把
蓝牙音箱
弹豆
管夹
立管
安全扣
折叠扳手
折叠机构
前挡泥板
充电口
前叉
踏板
反光贴
挂钩
轮毂电机
后挡泥板
脚撑
反光贴
电池仓
氛围灯
鼓刹

仪表盘 & 电源开关

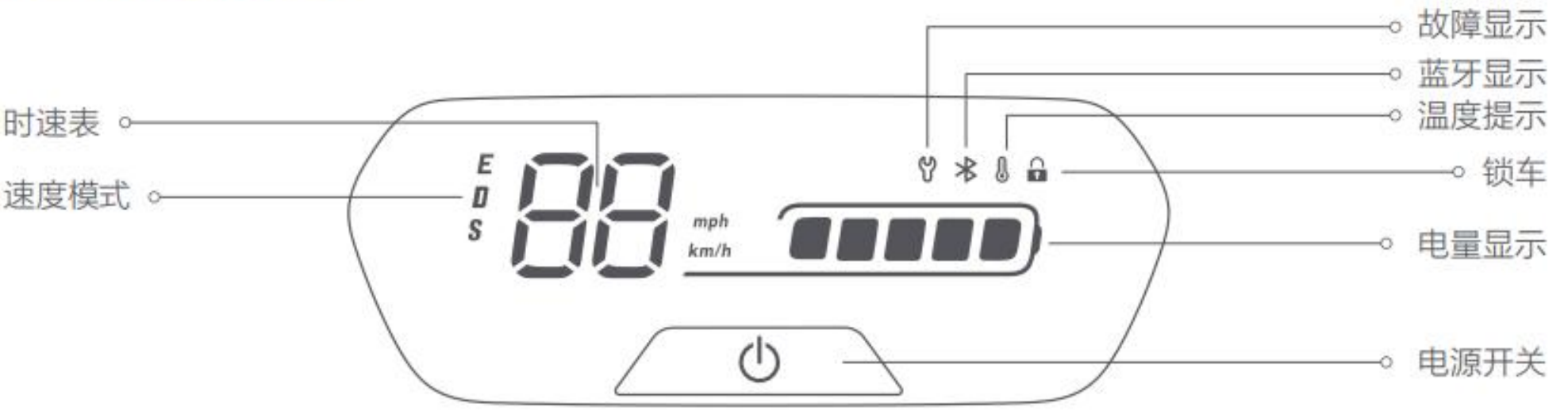

图标	名称	含义
⏻	电源开关	短按开机，长按2秒关机。开机状态下，快按两次切换模式，快按三次开关氛围灯，快按五次切换速度单位 km/h和mph。
88	时速表	显示滑板车当前行驶速度。当滑板车充电时，时速表显示电池电量。
	故障显示	红色闪烁表示出现故障，时速表显示故障代码，此时请联系售后服务报修。
	蓝牙显示	图标常亮表示车辆已成功连接到移动设备。
	温度提示	闪烁表示电池温度已达到 55℃或低于 0℃。 * 此时，车辆加速能力减弱，且可能无法充电。请静置滑板车至室温再充电。
	锁车提示	图标亮表示已锁车。 此时，如滑板车异常移动，整车蜂鸣器鸣叫。
	电量显示	共五格，每格大约代表 20% 的电量。 * 最后一格电量显示红色，表示此时电量极低，请及时充电。

速度模式介绍

模式	限速
D（标准模式）	15km/h
S（运动模式）	20km/h
E（电助力模式）	20km/h

4.车体组装

⚠ 警告

请勿将刹车线等线束缠绕在立管上，否则会导致刹车故障和危险。

本产品应由成年人进行组装和调节！

1 固定滑板车，对齐定位槽和定位螺钉，将定位螺钉滑入定位槽内，插入立管到底。

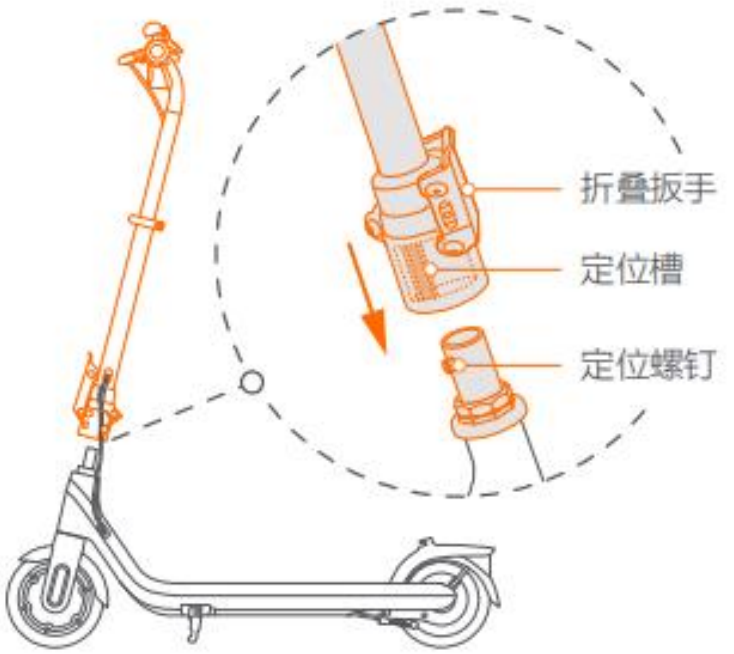

2 多次交替拧紧两颗螺钉。

* 尝试晃动车把和拔出立管，确认安装牢固。

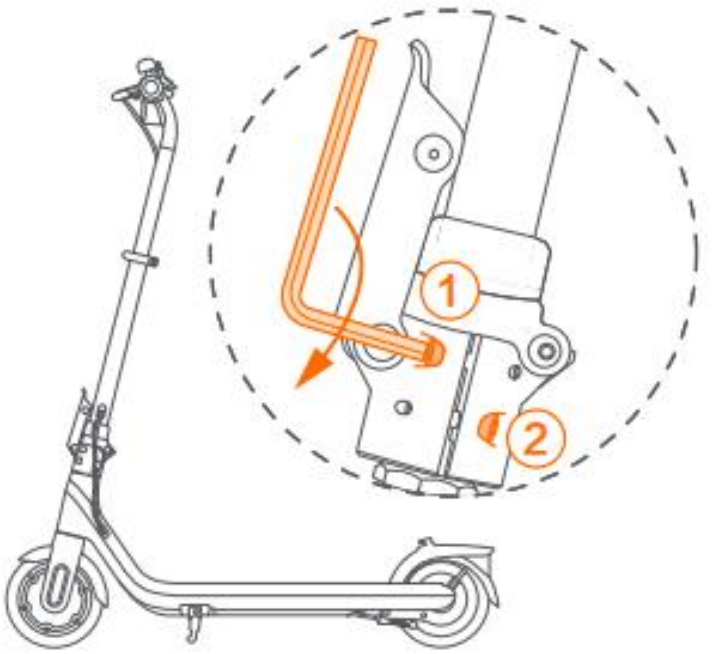

调节立管高度

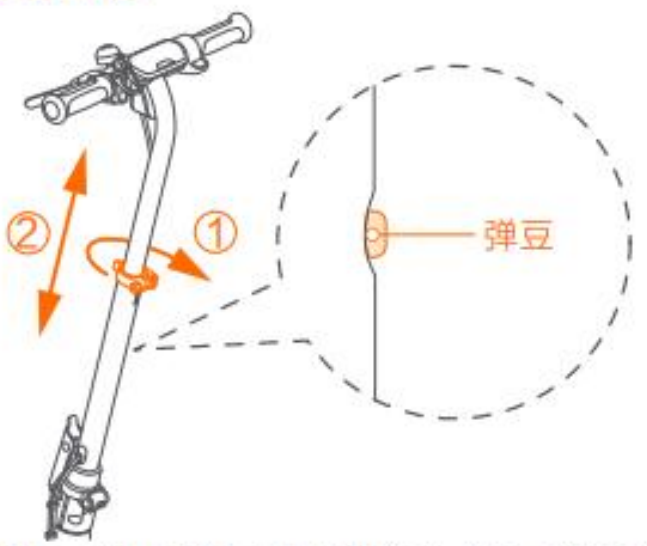

松开管夹，按压弹豆同时调节立管至合适高度，再锁紧。

* 立管可调高度：885/960/1035mm。调节时，需确保弹豆弹起并卡在合适档位。

5.激活滑板车

九号出行

使用滑板车存在安全风险。为了您的安全，全新的滑板车是未激活状态，限速 10km/h，开机后会有蜂鸣提示。初次使用前，您必须通过《九号出行》APP（以下简称 APP），激活您的滑板车。

请扫描左侧二维码或在应用商店 /App Store 下载安装 APP，激活车辆并解除限速。（系统版本与蓝牙版本以 APP 实际要求为准）。

1 扫码下载《九号出行》APP 并将滑板车开机。

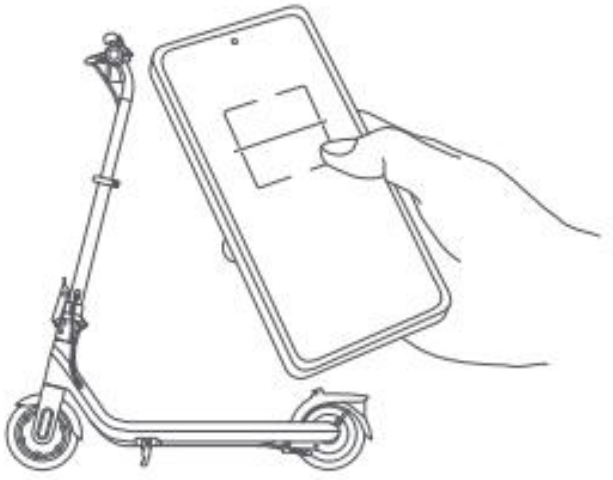

2 使用APP搜索车辆，短按滑板车电源开关完成蓝牙配对，按照指示连接和激活您的滑板车。

* 滑板车激活后，默认为速度模式“D”。



现在，您可以开始使用您的滑板车，还能通过 APP 查看车辆状态并与其他车友互动。玩得开心！

6.APP智能功能

滑板车连接APP后，可在APP中找到灯光设置、启动速度设置等功能。



《九号出行》APP

蓝牙音箱（不通过 APP 连接）

可用手机连接滑板车蓝牙音箱，让手机音乐伴您一路随行！

方法：

1. 打开手机蓝牙图标。

2. 搜索设备名称：C2 Pro AUD XXXX（XXXX 为车辆随机码）。

3. 配对并连接。
   * 连接成功后，进入设置界面，可修改设备蓝牙名称。



手机 > 设置 > 蓝牙

7.如何充电

由于运输和存储过程中电池自耗等原因，首次使用时电量偏低或没有电量为正常现象。请按照以下步骤进行充电，切勿让未成年人操作充电设备。

充电步骤：



1. 打开充电口橡胶塞。



2. 插入充电插头并连接电源。



3. 充电完毕后，扣紧橡胶塞。



充电器指示灯：红色——充电中　绿色——充电完成

⚠ 警告

- 请使用原装充电器充电，只能使用经过九号公司指定或认可的充电器，否则电池有损坏或起火危险。
- 请勿在充电口、电源插座或充电线潮湿等情况下充电。如车辆进水，电池破损或进水，禁止充电或继续使用电池。
- 充电过程中，如指示灯异常或有异味出现，应立即停止充电，并联系售后检修或更换充电器。
- 充电器工作时应远离易燃易爆物品。充电器不是玩具，充电时，请放置在未成年人无法接触的安全场所。
- 充电结束时应及时断电。不充电时，禁止将充电器长时间连接在电源上。
- 需定期检查充电器电线、插头、外壳和其他部件是否损坏，发现损坏应停止使用，直至修复完好或更换充电器。
- 请在符合国家电气安全规定的固定停放充电场所充电！

充电器执行标准：GB 4706.1-2005
GB 4706.18-2014

8.骑行前检查

为减少意外伤害的发生，每次骑行前，需由成年人检查以下事项：

- 检查车体状态、轮胎性能、刹车效果等。确保包含车把、立管、轮胎、锁定机构、刹车线、刹车手把、抱闸、挡泥板、螺钉在内的任何部件没有松动或损坏的迹象。
- 电池电量：在电量低（指示灯红色）时，滑板车没有足够的动力维持正常骑行，请及时充电，确保电量充足，以避免危险的发生。
- 骑行滑板车须佩戴头盔及全套护膝、护腕、护肘，穿运动鞋，并穿着适合运动的衣物。长发或足以影响视线的刘海、碎发应束起，以免因头发遮挡视线影响正常骑行。
- 首次骑行，请不要选择可能出现儿童、行人、宠物、车辆、自行车或其他障碍物和潜在危险的区域。

注意：如车辆有任何异常迹象，请立即停止使用，及时联系售后进行检测指导。

9.学习驾驶

⚠ **学习过程中，有摔倒受伤的风险，因此请全程佩戴头盔和护具。未成年人骑行时，监护人应当全程监护，以免意外伤害的发生。**

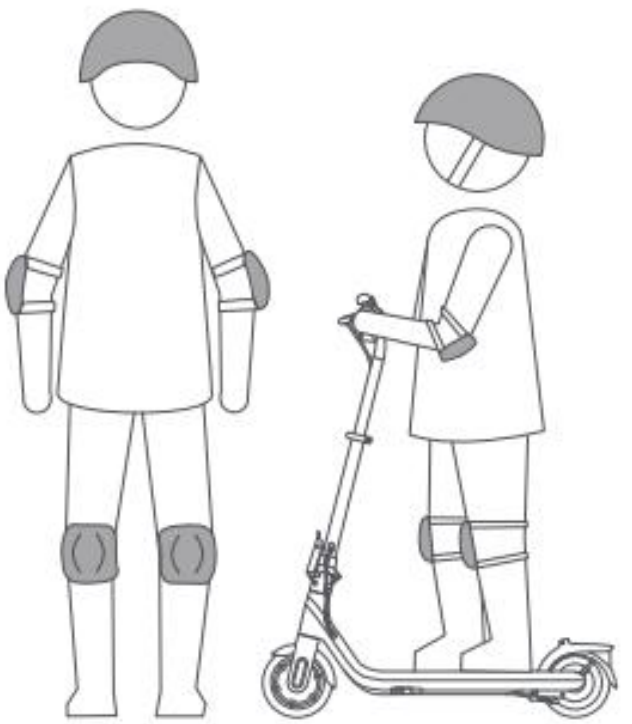

1. 开机并检查电量，如电量过低，请立即充电。

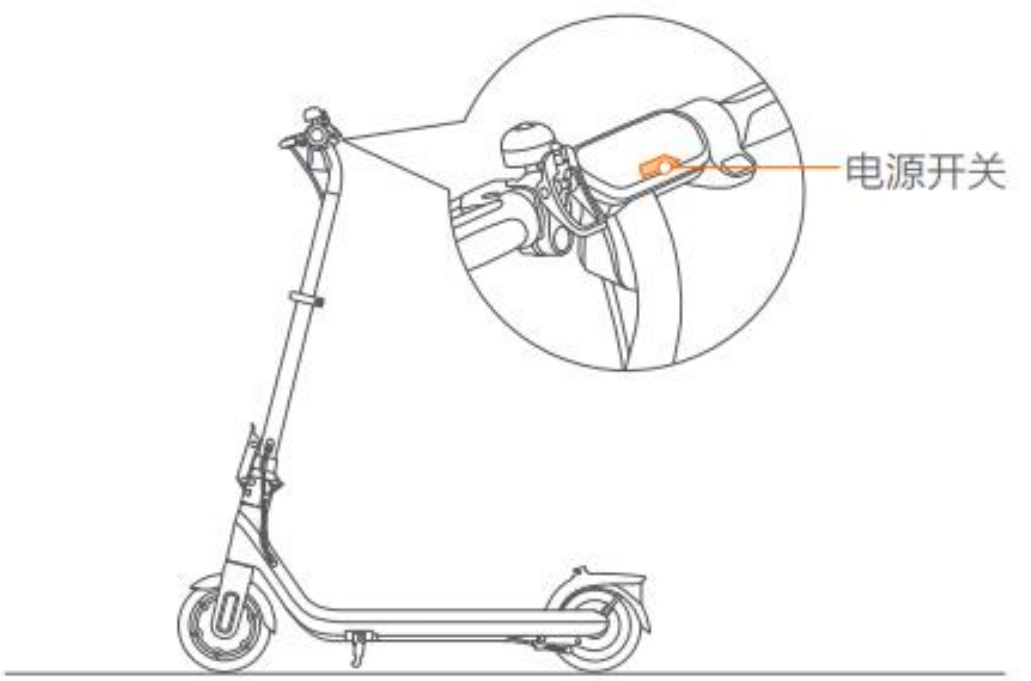

2 双手紧握车把，单脚站在脚踏板上，另一只脚向后蹬地。



3 开始滑行后，双脚站立在脚踏板上，保持平衡。
* 电机启动要求：滑板车速度≥3km/h



4 加速及减速

模式	E	D	S
加速方式	连续蹬行	轻按油门指拨	
减速方式	握住刹车手把	松开油门指拨，握住刹车手把	

* 仪表盘显示速度档位 E/D/S.



E 模式

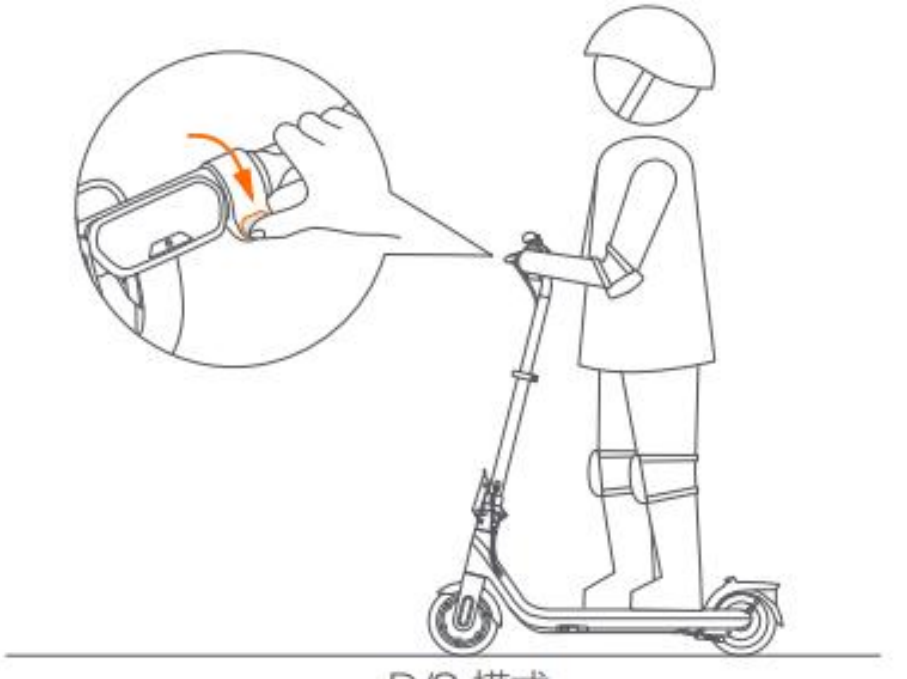

D/S 模式

减速

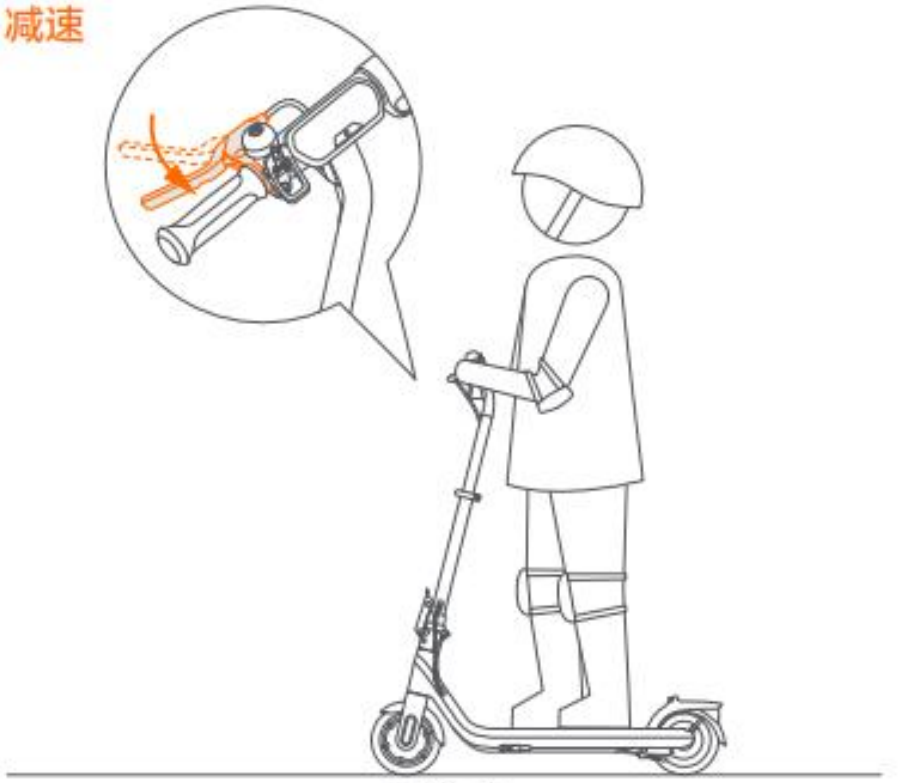

E 模式

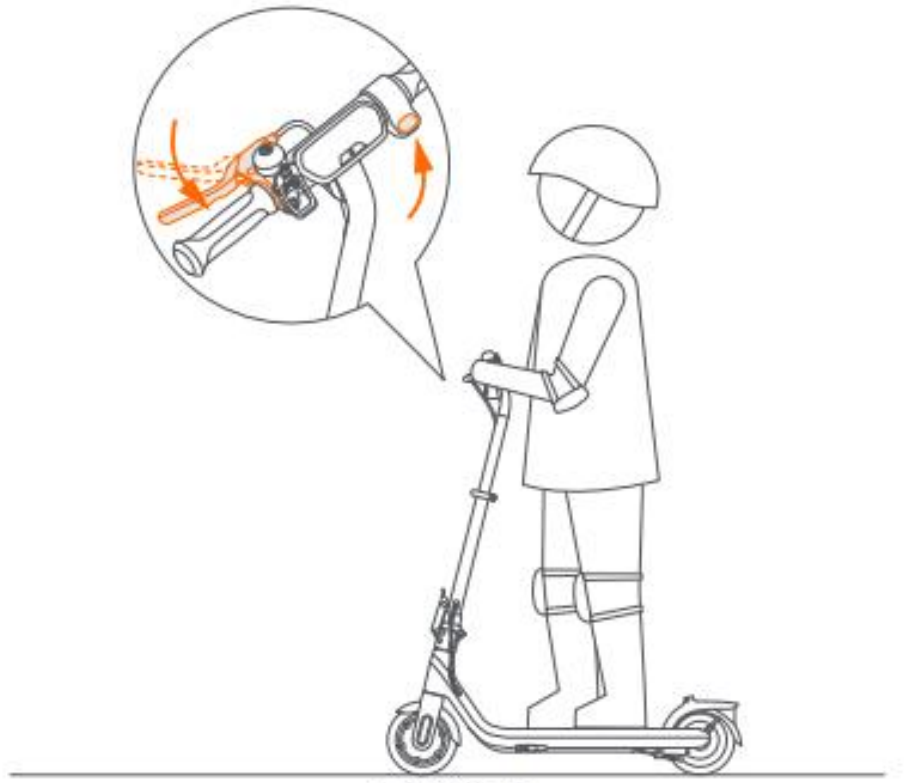

D/S 模式

⚠ 警告

本产品不能用于特技表演。骑行时请缓慢加速。避免因速度急升重心不稳，造成伤害。

急刹车时可能由于轮胎抓地力不足而跌倒，造成严重伤害。请保持适当速度，注意观察路面情况，减小风险。

5 转向时请缓慢转动把手。

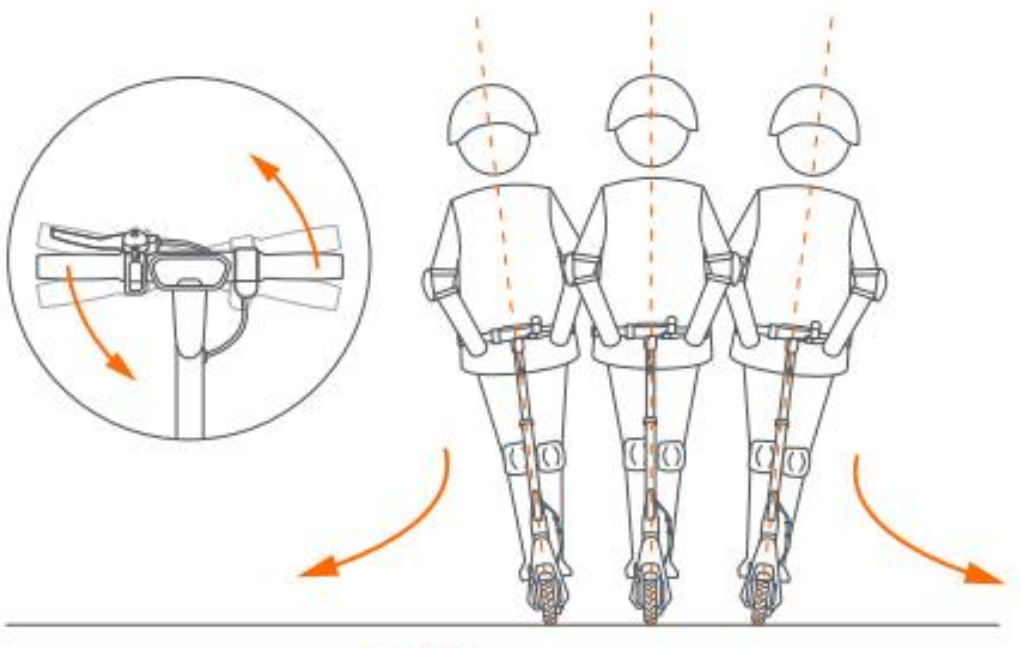

⚠ 警告

行驶中禁止大幅度转动车把。

6 滑行结束时，先单脚着地支撑，然后下车。



⚠ 警告

请不要跳车。

10.安全隐患 注意避免

如果不遵守以下安全提示，可能导致严重伤害。因此产生的一切财产损失和人员伤害需要用户自行承担。

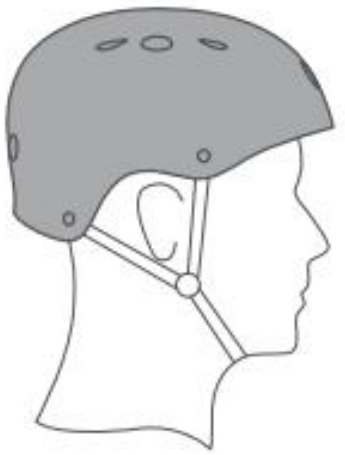

骑行时需全程佩戴头盔。



禁止驶入公共道路、机动车道、高速公路。

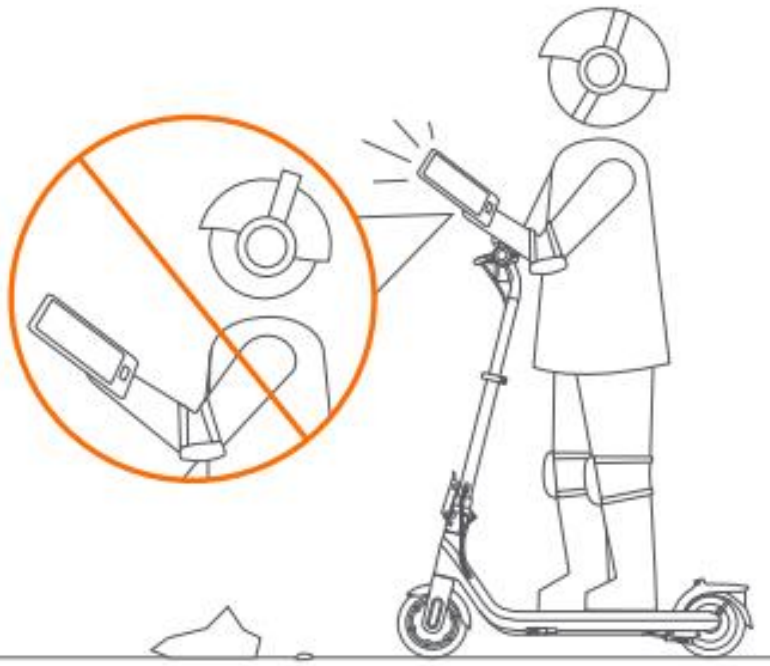

骑滑板车时，请勿使用手机或戴耳机。



请避免雨中骑行。请勿直行穿过水坑。此时，请低速绕行。



骑行时禁止单手或双手脱离车把骑行。
禁止单脚骑行。



骑行时请勿穿高跟鞋。



请勿长时间室外或露天停放滑板车。



遇到减速带、坑洼路面等非常路面时，请勿高速通过。崎岖路面请保持中低速(5—10km/h)。稍微屈膝能更好地适应以上复杂路面。

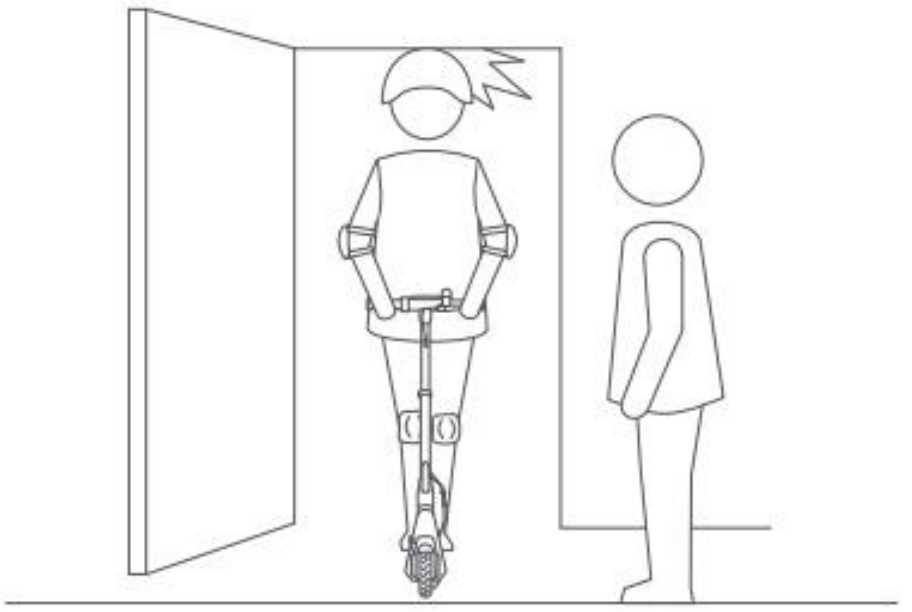

避免撞到门框、电梯等高处障碍物。



滑板车仅限一人使用。禁止带人骑行；
禁止抱儿童骑行；禁止孕妇骑行。

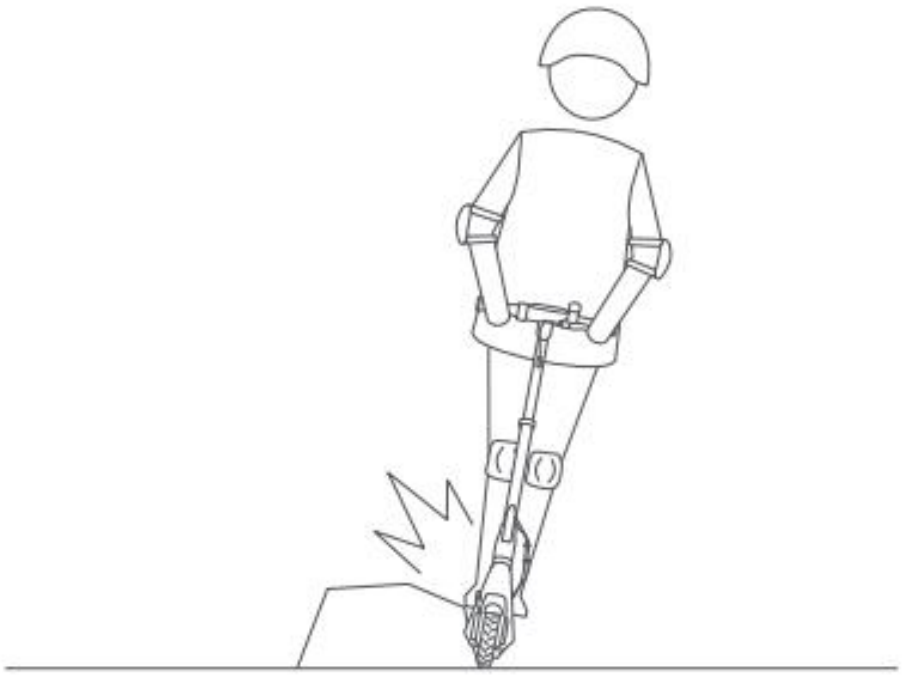

骑行时请注意躲避障碍物。



下坡时请注意控制车速。

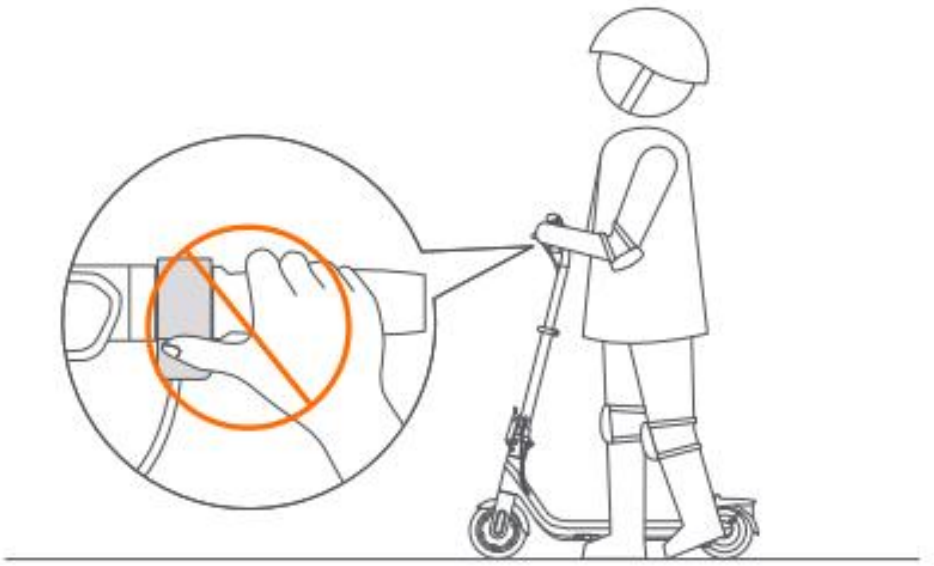

推车行走时请勿按压油门指拨。

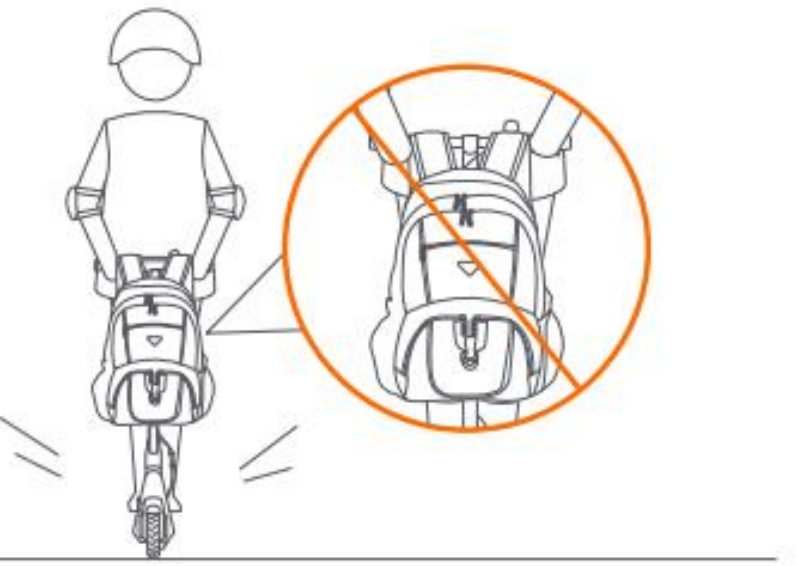

请勿将重物挂于车把。

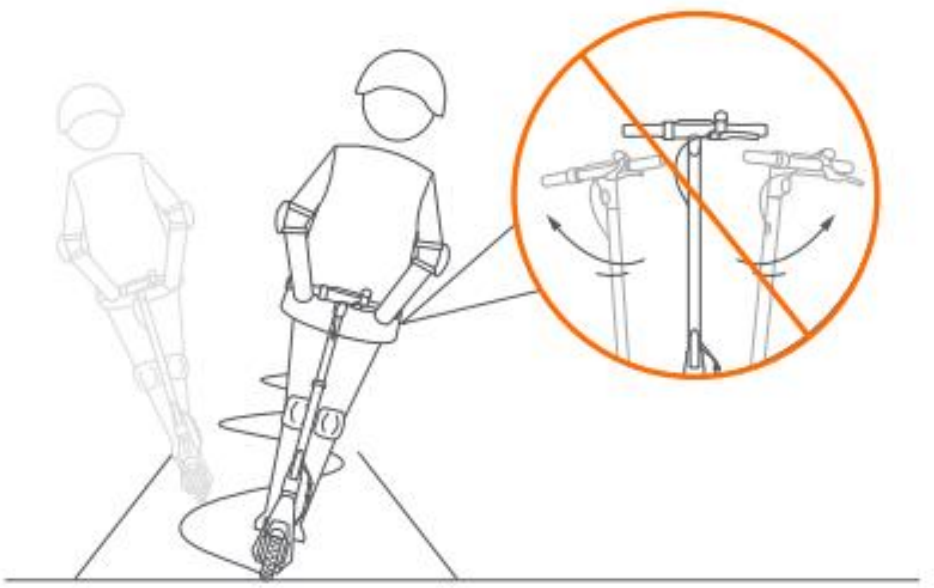

高速行驶中禁止大幅度转动车把。



禁止踩踏后挡泥板。

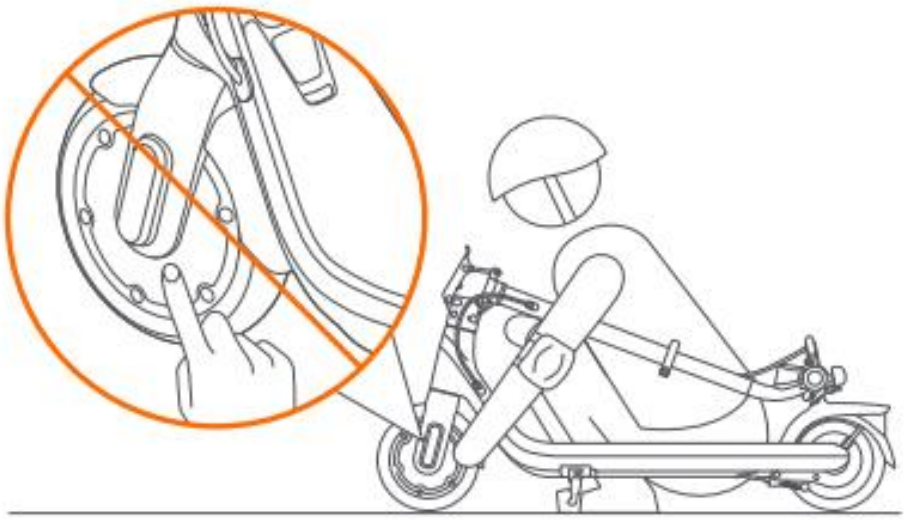

运行导致轮毂电动机产生高温，请勿触碰。

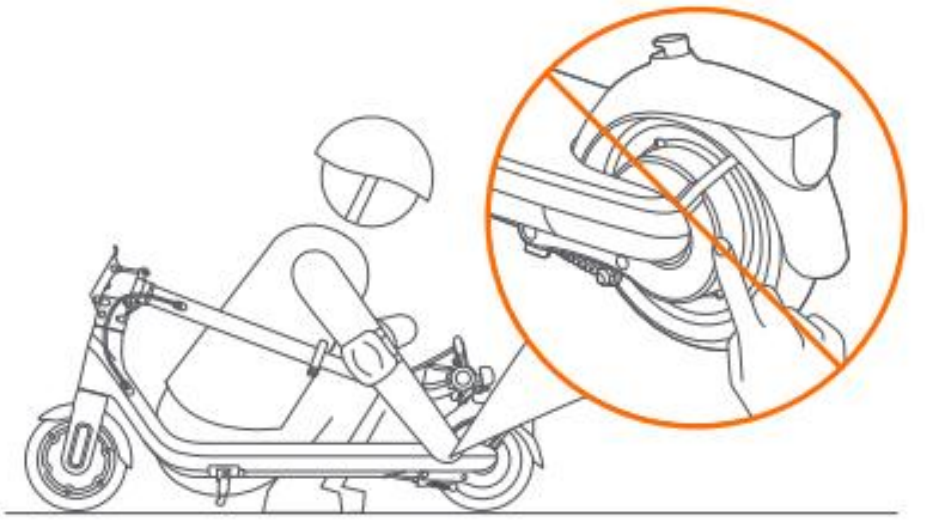

骑行后请勿触碰鼓刹。



请勿超车。

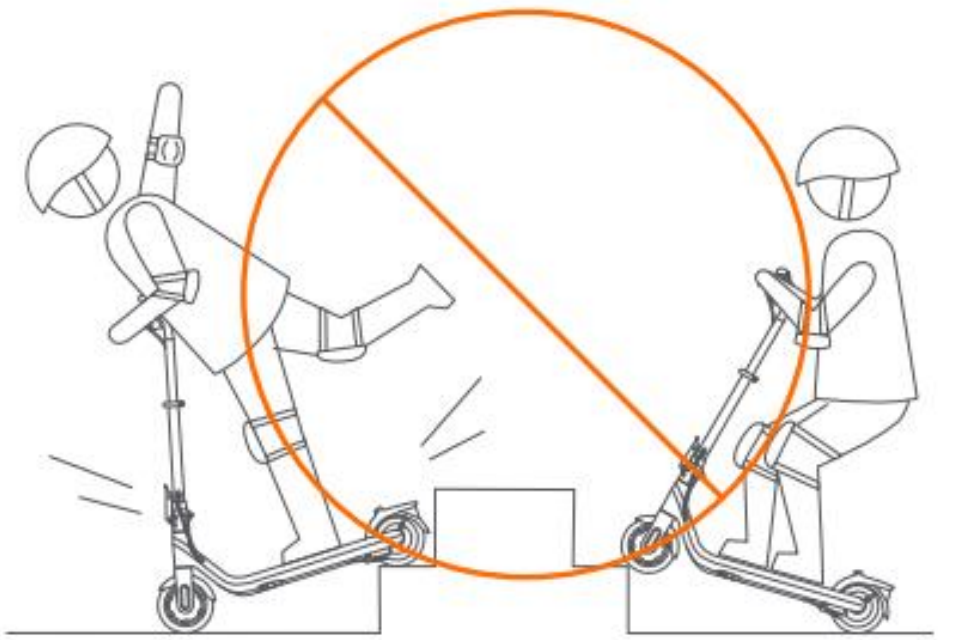

禁止骑行滑板车上、下台阶或跳跃障碍。

11. 折叠、展开和搬运

提示：关机后方可进行以下操作。
如需折叠，请将滑板车调至第二档位高度！

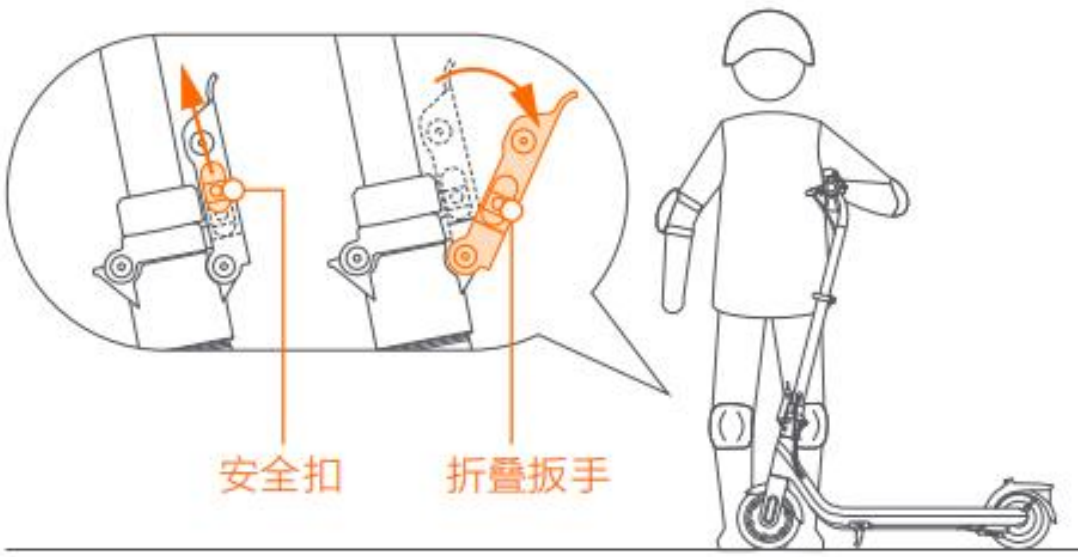

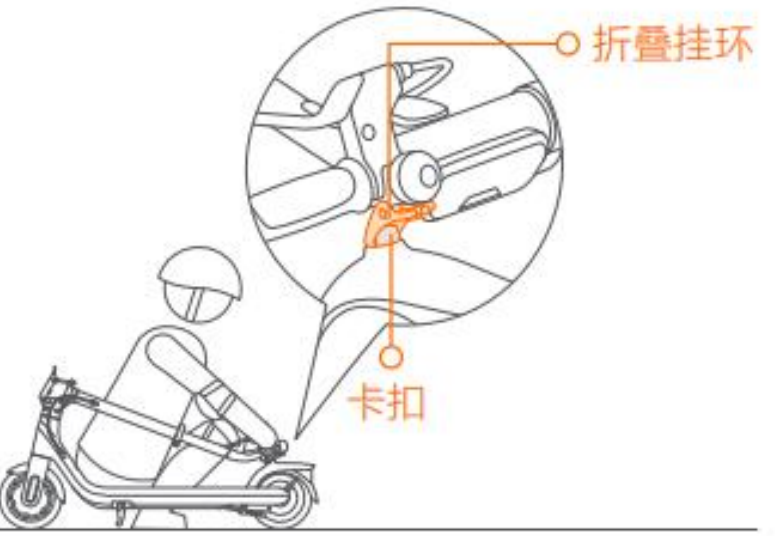

折叠

手扶立管，将安全扣推至最上方并保持，同时扳下折叠扳手。

折叠立管，使用折叠挂环钩挂后挡泥板上的卡扣。

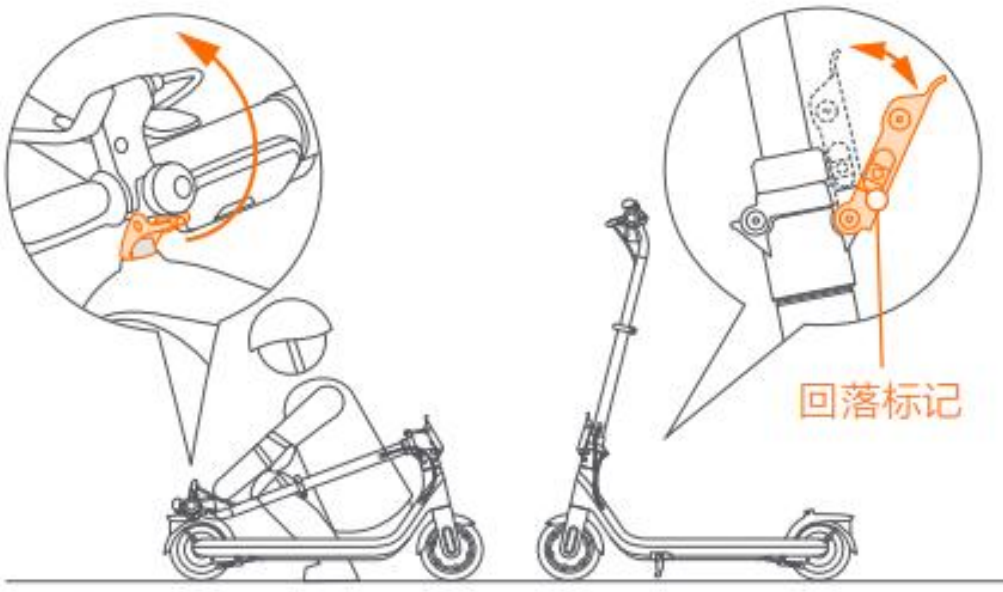

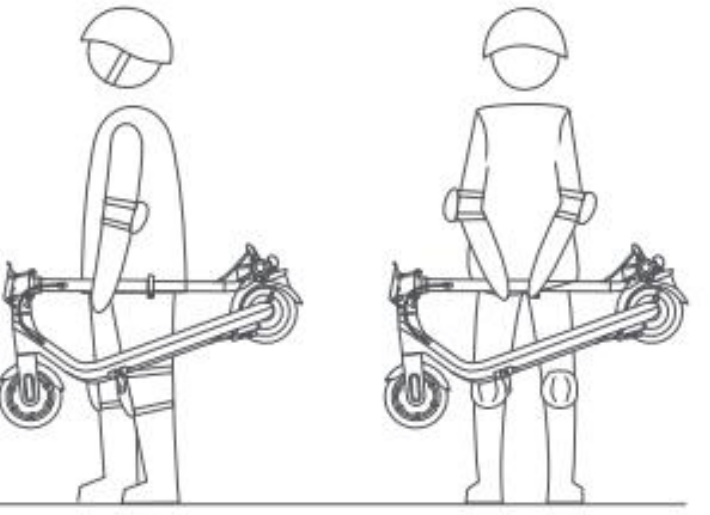

展开

提拉折叠挂环，使其脱离卡扣。扶直立管，
锁紧折叠扳手，至安全扣底部到达回落标记。

搬运

滑板车折叠完成后，握紧并提起立管进行搬运。

12.日常保养和维护

监护人应当按照以下提示对滑板车进行保养和维护：

清洁

用一块柔软湿布将主框架擦拭干净。如出现难以清洁的污渍，可使用牙膏涂抹并用牙刷反复刷洗，然后用柔软湿布清洁。

车辆使用一段时间后若车轮、轴承卡滞，刹车失灵，请检查以下部位是否有泥土和异物。

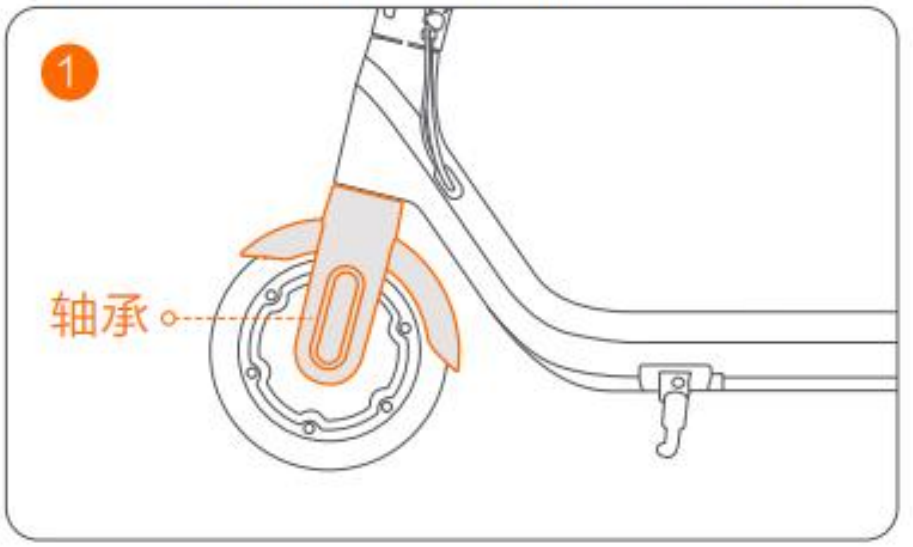

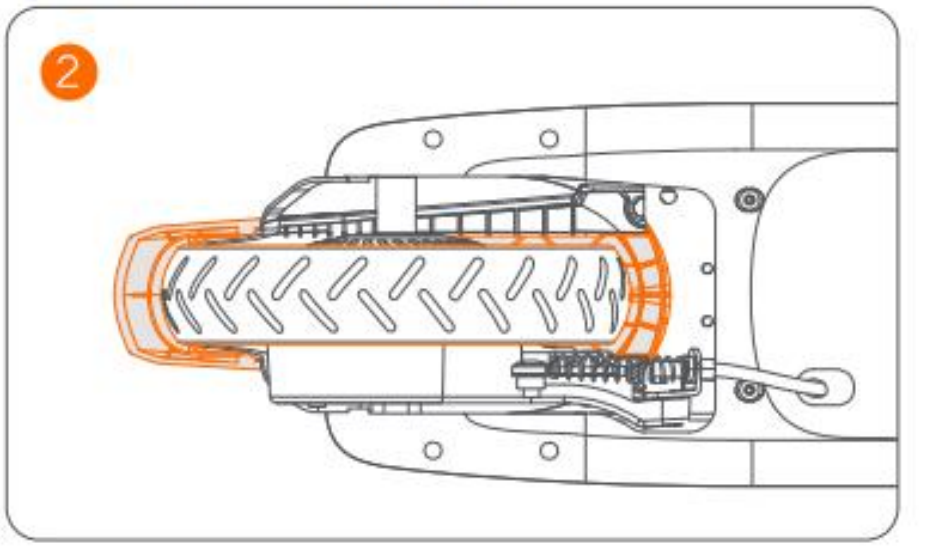

先将异物清理，再用柔软湿布擦拭干净。可用润滑油或机油润滑轴承两侧。如不能解决问题，请联系售后。

注意：为减少异物堆积，请勿在泥泞，尘土，草地，湿滑路面骑行。请勿使用酒精、汽油、煤油或其它具有腐蚀性、挥发性的溶剂清洗滑板车。这些物质可能会损坏车体的外观和内部结构。

⚠ 警告

- **禁止使用压力水枪或水管喷淋冲刷。**
- **清洁过程中需保持滑板车处于关机状态，且已经拔掉充电电缆并扣严充电口橡胶盖，否则可能触电或由于内部进水导致严重故障。**

储存

不使用时，尽量在室内干燥、阴凉处存放，尽量避免长时间在户外存放。阳光暴晒/过热/过冷的户外环境都会加速滑板车外观和轮胎的老化和减少车体及其电池组的使用寿命。存放前，请将滑板车充满电，如长期不使用请定期充电，以防止电池过放电。请勿将其存放在多尘的环境中，以免损坏电器元件。不能与化学物品、酸、碱等物质一同存放。由于进水而导致的损害和损失不在保修范围内。

⚠ 警告 不要靠近火源！

搬运

搬运前，请确保滑板车处于关机状态。搬运过程中请轻拿轻放，不得扔掷、重压，严禁淋雨、受潮和剧烈碰撞。

电池维护与回收

维护状态良好的电池即便是在经过多里程的行驶后也能保持良好运行状态。通常而言，充满电的电池，关机后，大约在 120天之后将会耗尽其储存的电量。如果长期不使用，应每隔 30天充一次电。每次行驶后，请为电池充电。电池电量完全耗尽可能会对电池造成永久性损伤。电池内部有智能芯片记录电池的充放电情况。由于过度充电或充电不足导致的损坏不在保修范围内。

⚠ 警告

- **请勿取出或拆卸电池。**
- **请勿使用其它型号或品牌的电池组，否则可能有安全风险。**
- **禁止在所在国家/地区法律以及相关管理单位禁止进入的区域内充电。**
- **禁止触摸电池触点，禁止拆开或戳穿外壳。避免金属物体接触电池触点造成短路，否则可能造成电池损坏或人员伤亡。**
- **禁止将电池组投入火中，否则可能导致电池失效、过热，甚至有起火风险。**
- **存放电池或充电时，请勿超过规定温度限值（请参见“型号参数表”）。**
- **不当的处置废旧电池可能严重污染环境。废旧蓄电池不可擅自进行拆解，应当由相关专业部门组织回收。请遵守当地法规。**

  请勿随意丢弃本电池组，共同保护自然环境。

刹车调节

当刹车线有松动或者刹车不灵敏时，可调节刹车线螺丝。



调紧刹车

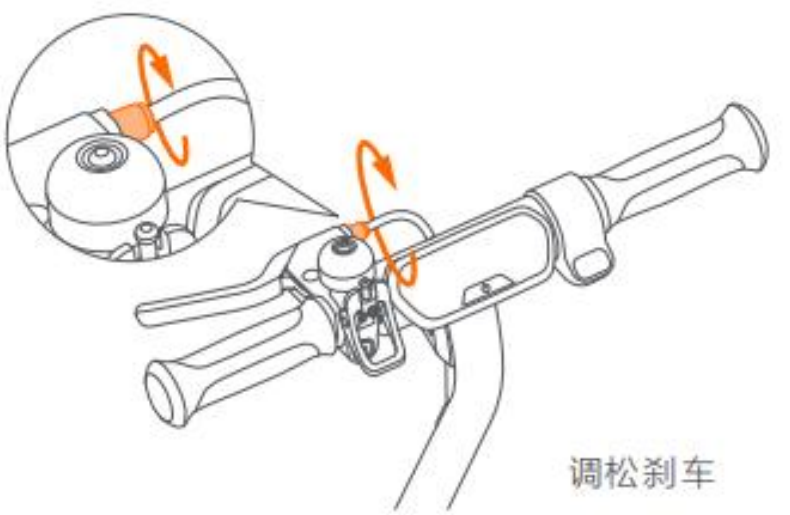

调松刹车

- 充电器外部软线不可替换，若软线被破坏，请及时更换充电器。
- 轮胎应由专业维修人员安装。 拆卸车轮很复杂，不当操作可能会导致车体不稳和其他故障。
- 频繁开关机会影响里程以及滑板车寿命，请妥善使用。

13.基本参数

	项目	参数
基本信息	产品名称	九号儿童电动滑板车 C2 Pro
	产品型号	051404CN
	产品尺寸	910 × 400 × 885/960/1035mm
	折叠尺寸	910 × 400 × 500mm
	净重	约 10.7kg
骑行要求	最大载重	60kg
	适用年龄	10+
	适用身高	115—170cm
整车	最大速度	约 20km/h
	理论续航 [1]	约 15km
	使用时间 [2]	约 64 分钟
	最大爬坡角度	约 5%
	适用地形	大部分的平整路况或普通沥青、柏油路面
	工作环境温度	-10℃—40℃
	储存环境温度	-10℃—50℃
	防护等级	IPX4
	充电时间	约 4h
电池组	额定电压	21.6V ⎓
	最高充电电压	25.2V ⎓
	额定能量	108Wh
	额定容量	5000mAh
	充电环境温度	0℃—45℃
	智能 BMS	过压 / 欠压 / 短路 / 过流 / 过热保护
电机	额定功率	150W
	最大功率	260W
充电器	型号	NBW25D201D5N-CN
	输入电压	100-240V~ 50-60Hz
	最大输出电压	25.2V ⎓
	输出功率	36.3W
	额定输出	24.2V ⎓ 1.5A
轮胎	类型	7 英寸内镂空吸震轮胎

[1] 理论续航：指满电情况下，60kg载重，环境温度25℃，以最大速度的70%匀速在平坦路面行驶测得。
*影响续航的因素包括：速度，载重，路面工况，启动和停止次数，环境温度等。
[2] 使用时间：指在理论续航测试条件下的使用时间。

14.有害物质声明

部件名称	有害物质					
	铅（Pb）	汞（Hg）	镉（Cd）	六价铬（Cr(VI)）	多溴联苯（PBB）	多溴二苯醚（PBDE）
车体	○	○	○	○	○	○
线束	×	○	○	○	○	○
螺丝、螺母	○	○	○	×	○	○
电机	×	○	○	○	○	○
充电器	×	○	○	○	○	○
电池	×	○	○	○	○	○
控制板	×	○	○	○	○	○

本表格依据 SJ/T 11364 的规定编制。

○ 表示该有害物质在该部件所有均质材料中的含量均在 GB/T 26572 规定的限量要求以下。

× 表示该有害物质至少在该部件的某一均质材料中的含量超出 GB/T 26572 规定的限量要求。

15.商标与法律声明

一、商标与版权法律声

Ninebot，九号、九号儿童是纳恩博（北京）科技有限公司的注册商标；POWERED BY SEGWAY 及图，小飞人图形是赛格威公司的注册商标；App Store 为 Apple Inc. 的注册商标。蓝牙，Bluetooth® 及蓝牙图标为 Bluetooth SIG, Inc. 的商标，Segway-Ninebot 对此类商标的任何使用均已获得许可。其他商标和商品名称为其各自所有者所有。

本说明书在印刷时已尽可能的包含各项功能介绍和使用说明。但由于产品功能不断完善、设计变更等，仍可能与您购买的产品有不符之处。本司除了九号儿童电动滑板车 C2 Pro 产品外，还有多个不同功能的系列和型号的产品。本说明书中提及的部分功能可能在您的其他九号产品上无法实现。由于产品更新，本说明书中所载产品与您实际购买的产品在颜色、外观等方面可能有所偏差，请以实际产品为准。

© 2023 纳恩博（北京）科技有限公司保留一切权利。

二、产品法律声明

1. 您有义务知悉您所在区域关于使用滑板车的全部相关法律法规及政策规定，并严格遵守所适用的法律法规和政策规定。禁止在当地法律法规或政策规定不允许骑行的区域骑行。
2. 当您收到本产品后，请立即检验产品及配件是否完好、齐全。所有部件必须按照说明书进行正确安装，安装不当可能会带来失控、碰撞或坠落的风险。该产品可能包含有可拆卸零部件，应避免儿童因吞咽、误服而造成的危害。
3. 在每次使用本产品前，请务必按照您购买的型号对应使用说明书检查轮胎性能、电池电量运行状态以及车体安装状态，确保包含车把、轮胎、刹车、螺钉、螺母在内的任何部分没有松散或损坏的迹象，避免因车体或部件不佳状态影响您的正常骑行，甚至发生意外事故。如发现异常，请立即停止使用，及时联系售后进行检测指导。切勿在骑行中用手脚触碰轮胎。
4. **警告：由于用户未对电池进行正常使用和维护造成电池性能衰减或不能正常使用，不在三包责任范围内。**
5. 不当的处置废旧电池可能严重污染环境，请勿随意丢弃本电池组，共同保护自然环境。废弃电池组时请遵守当地法律法规。
6. 请避免使用非原装配件，禁止擅自拆解、破解和改装本产品及部件，由此造成的损坏及损失将由您自行承担。如产品发生不属于保修服务范围的情况，需要您付费进行维修及购买相关服务。
7. 在法律允许的范围内，九号公司保留对本声明的解释和说明的权利。
8. 本声明适用于中华人民共和国法律（香港、澳门特别行政区和中国台湾地区法律除外）。对于消费者违反上述声明条款而导致或可能导致的所有索赔、责任和损失，九号公司不承担赔偿责任。在行驶过程中遇到的不可预见或不可避免的风险，应由骑行者自行承担责任。
9. 购买本产品后，您可以选择接受上述条款对产品进行使用，也可根据“保修政策”中的条款，进行退货处理。退货时，请保证产品及包装完好，不影响二次销售。
10. 如果有一天您想转卖或转赠您的产品，请不要忘记一同转交本法律声明，因为它是产品的一部分。如果您有任何问题需要咨询，九号公司很高兴随时为您服务。

16.保修政策

九号儿童电动滑板车、九号电动滑板车（以下简称为滑板车）产品售后服务严格依据《中华人民共和国消费者权益保护法》、《中华人民共和国产品质量法》实行售后三包服务，服务内容如下：

一、保修政策

1. 滑板车自用户签收次日起7天内，发生非人为损坏性能故障，消费者可以选择退货、换货或维修，退货凭有效的购车凭证办理。
2. 滑板车自用户签收次日起15天内，发生非人为损坏性能故障，消费者可以选择换货或维修，其中赠品等不在换货范围内。
3. 7天无理由退货仅适用于九号官方电商平台销售的商品。人为损坏、随机零配件缺失不在7 天无理由退货范围内，7 天无理由退货产生的返回物流费用由消费者承担。
4. 7天“无理由”退货需要满足以下两种情况之一：

   ①、商品在收到之后未开封，包装及车体完好无损；

   ②、商品收到已开封，车体及所有相关附（配）件（如说明书、充电器等）完好无损，产品无任何使用痕迹，不影响产品的二次销售，具体标准咨询客服（400-607-0001）。
5. 起保时间依次以购车发票、九号官方电商平台订单或九号公司系统记录日期进行保修（电商可以客户签收次日起为起保日期）。

友情提示：因运输过程中需使用包装箱保证产品运输安全，建议您自签收次日起至少保留包装箱15天。

● 商品主机与各部件保修期限见下表：

类型	保修内容	保修期限
主要部件	车架	18个月
一般部件	前叉、T杆、立管、碗组、后轮毂、鼓刹、轮毂电机、控制器、指示灯总成、额头显示板、充电口总成、控制总线、刹车线	12个月
	电池总成、充电器、刹把（铃铛）、油门指拨 、蓝牙音箱、快拆	6个月
外观易损件	把套、车身盖板、前挡泥板、后挡泥板、反光贴、装饰件、胶塞、脚踏垫、氛围灯、脚撑、线束压板、轮胎	3个月

二、非保修政策

1、已超过三包有效期限

2、人为原因造成的损坏

3、不可抗拒因素造成的损坏

4、未按《使用说明书》的要求使用、保养及调整造成的任何损坏

5、发票信息与产品不符

6、超出正常使用条件,强行使用本产品造成的故障或损伤,如过载、骑过障碍(包括但不限于骑下台阶、跌落等)、进行极限运动等造成的损坏

7、未经九号公司授权的人员私自拆动或修理

8、恶意损坏产品序列号、车体信息, 包括模糊破坏、自行撕毁、篡改等

9、其他非产品本身设计、制造、质量等问题而导致的故障和损坏

三、退换货政策

分类	期限	退换货类型	具体描述	起始日期
退货	7天	国家法律规定的功能性或商品质量问题	经由九号公司或授权服务商检测确认,并出具检测报告确认属于商品质量问题。	依次以购车发票、九号官方电商平台订单或九号公司系统记录日期起
换货	15天	国家法律规定的功能性或商品质量问题	经由九号公司或授权服务商检测确认,并出具检测报告确认属于商品质量问题。	依次以购车发票、九号官方电商平台订单或九号公司系统记录日期起

备注：客户如需退换货需直接联系销售方进行沟通与申请，如有疑问可致电官方服务电话进行咨询。

欢迎访问官方服务网站：http://www.ninebot.com
服务电话：400-607-0001转9